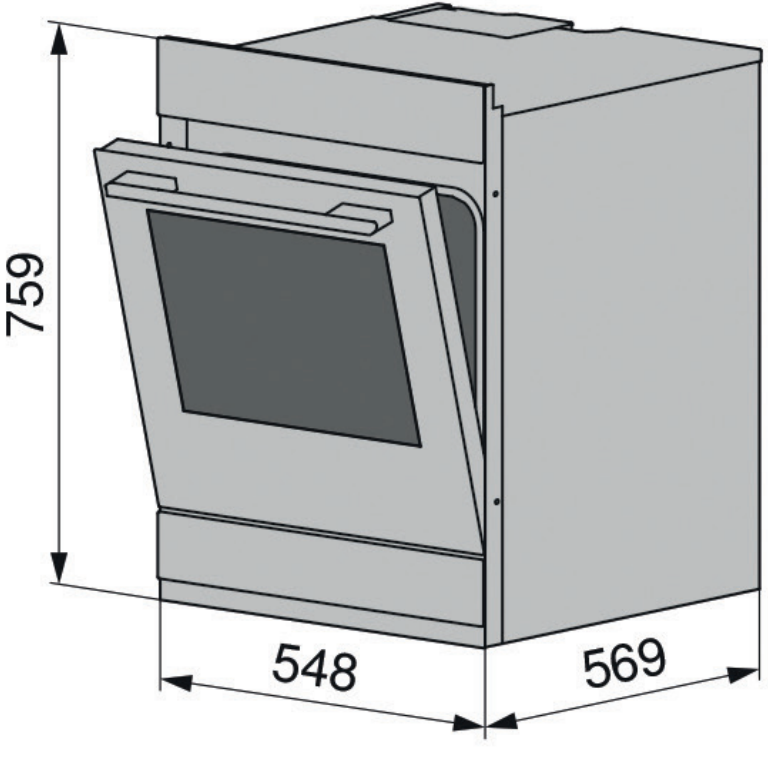
759
548
569

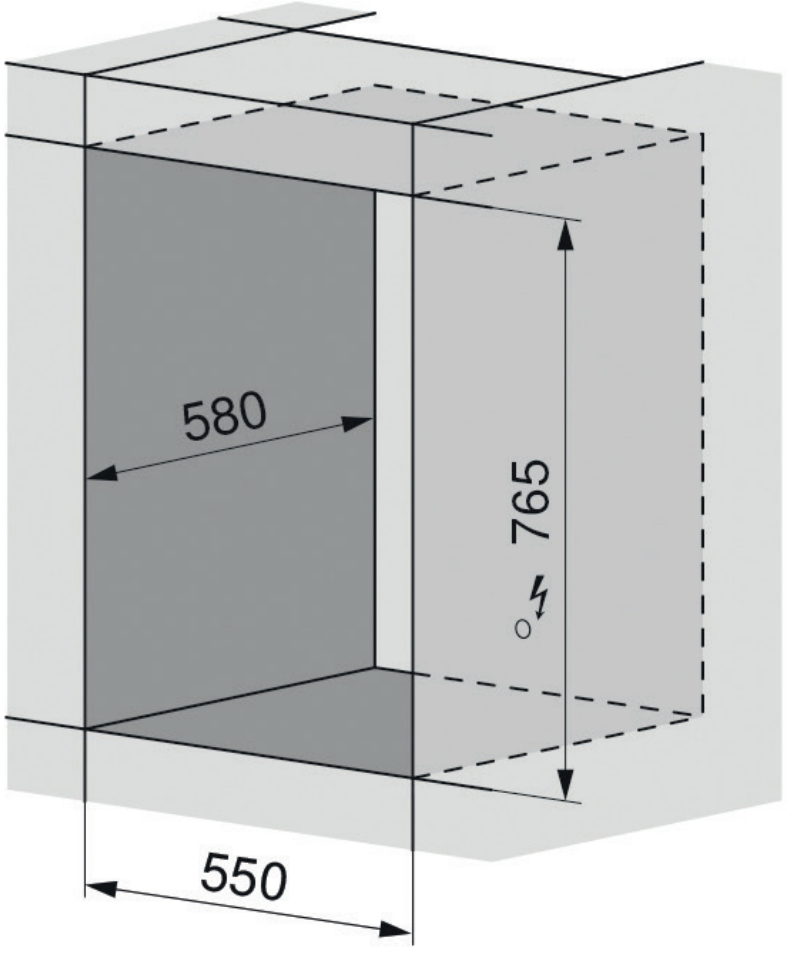
580
765
550